Niedax Geräteeinbaukanal zweizügig DKU 220-78T80 W

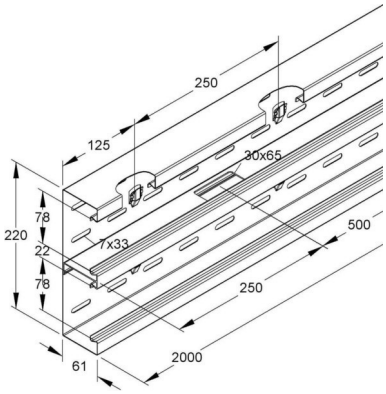

Allgemeine Informationen

Artikelnummer	ET5204540
EAN	4013339479887
Hersteller	Niedax
Hersteller-ArtNr	DKU 220-78T80 W
Hersteller-Typ	DKU 220-78T80 W
Verpackungseinheit	2 Meter
Artikelklasse	Geräteeinbaukanal

Technische Informationen

Breite	220mm
Tiefe	80mm
Länge	2000mm
Anzahl der Oberteile	
Oberteilbreite 1	78mm
Oberteilbreite 2	78mm
Symmetrisch	
Werkstoff	
Werkstoffgüte	
Halogenfrei	
Oberfläche	
Farbe	
RAL-Nummer	
Ausführung Rückwand (Innenseite)	
Schutzfolie	
Anzahl der steckbaren Trennwände	
Mit Kanalverbinder	
Montagelochung im Boden	
Montageart der Oberteile	
Mit Kabelhalteklammer	

Niedax Geräteeinbaukanal zweizügig DKU 220-78T80 W Breite 220mm, Tiefe 80mm, Länge 2000mm, Anzahl der Oberteile 2, Oberteilbreite 1 78mm, Oberteilbreite 2 78mm, Symmetrisch, Werkstoff Stahl, Werkstoffgüte sonstige, Halogenfrei, Oberfläche bandverzinkt und beschichtet, Farbe cremeweiß, RAL-Nummer 9001, Ausführung Rückwand (Innenseite) durchlaufendes sonstiges Profil, Anzahl der steckbaren Trennwände 3, Montagelochung im Boden, Montageart der Oberteile innenliegend, Mit Kabelhalteklammer,

Niedax Geräteeinbaukanal zweizügig DKU 220-78T80 W online kaufen