Accentline

Accentline 35W GU5.3 12V 36D 1CT

Der Accentline Niedervolt-Halogenbrenner ist die ideale Lösung für kleine dekorative Leuchten, die mit hellem, funkelnden Halogenlicht Ihre Objekte in den Mittelpunkt rücken. Die dichroitische Beschichtung verhindert dabei Wärmeübertragung auf das beleuchtete Objekt.

Produkt Daten

- Allgemeine Eigenschaften

Philips Bestell-nummer	14598
Sockel	GU5.3
Kolbenform	MR 16inch/50mm [2inch/50mm]
Brennstellung	beliebig [Beliebig]
Lebensdauer 50% Ausfallrate	2000 hr
Nominal Lifetime	2000 hr
Nennlebensdauer	2000 hr
Nennlebensdauer [Jahre]	2 an

- Lichttechnische Eigenschaften

Ausstrahlungswinkel	36 D
gemessener Ausstrahlungswinkel	36 D
Lichtstärke	800 (max) cd
Farbwiedergabeindex	100 Ra8
Farbtemperatur	3000 K
Gemessene Farbtem-peratur	3000 K

- Elektrische Kenndaten

Lampenleistung	35 W
Gemessene Lampen-leistung	35 W
Spannung	12 V
Lampenstrom	2.92 A
Dimmbar	Ja [Ja]
Startzeit	0.0 s

- Umwelteigenschaften

Energieeffizienzlabel (EEL)	B

- Messbedingungen

Schaltzyklus	8000X

- Anforderungen Leuchtenentwicklung

Sockeltemperatur	250 (max) C

- Produktabmessungen

Gesamtlänge C	46 (max) mm
Durchmesser D	51 (max) mm

- Produktdaten

Bestellnummer	412027 00
Produktcode	871150041202700
Produktname	Accentline 35W GU5.3 12V 36D 1CT
Bestellbezeichnung	Accent 35W GU5.3 12V 36D 1CT/ 10X5F
Anzahl pro Verpa-ckung	1
Verpackungskonfigu-ration	10X5F
Verpackungsanzahl pro Umverpackung	50
Barcode auf Verpa-ckung (EAN1)	8711500412027
Barcode der Umver-packung (EAN2)	2005040005242
Barcode auf Umver-packung (EAN3)	8718291756026

PHILIPS

12 NC	924049617191	Nettogewicht pro Stück	0.032 kg
ILCOS-Code	HRGI-50-12-GU5.3-35/36		

Abmessungsskizzen

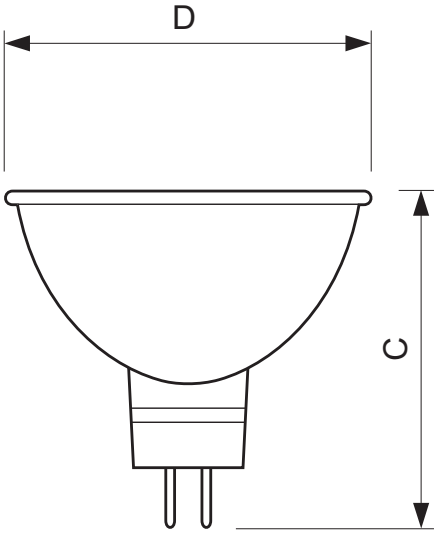

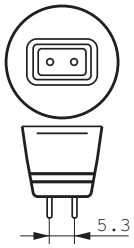

GU5.3

Accentline 35W GU5.3 12V 36D 1CT

Product	C (Max)	D (Max)
Fighter 14598 35W GU5.3 12V MR16 36D	46	51

© 2014 Koninklijke Philips N.V. (Royal Philips)
Alle Rechte vorbehalten.

Technische Daten können ohne Vorankündigung geändert werden. Koninklijke Philips N.V. (Royal Philips) und/oder ihre Partner oder Lizenzgeber ist/sind Inhaber aller Urheber- (Copyright) und sonstigen Eigentumsrechte an den von Philips zur Verfügung gestellten Inhalten.

www.philips.com/lighting